NEW HIKARI ハングブラケット

枕棚・天井板の上部よりねじ取付けします。強度も高く施工性に優れます。

【SH-PBH25E/T】
φ25 用

止　通

【SH-PBH32E/T】
φ32 用

止　通

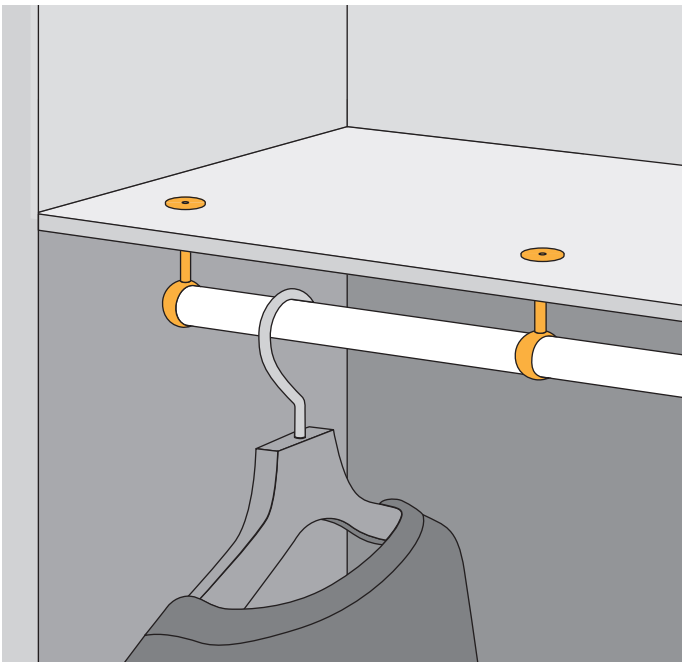

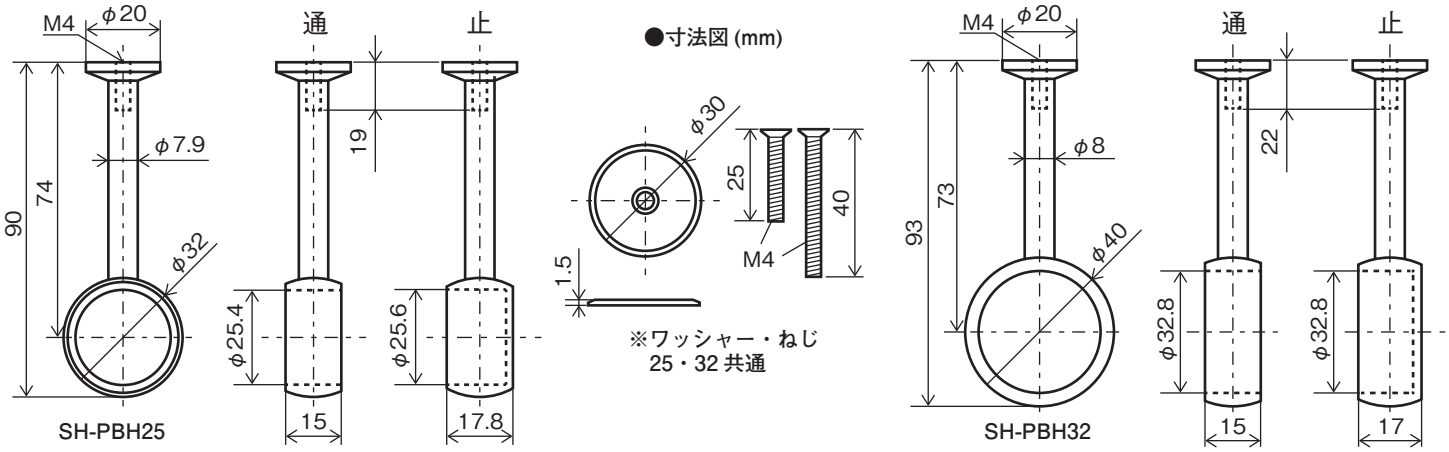

【材　質】亜鉛ダイカスト
【仕　上】クロームメッキ

【付属品】
ワッシャー(鉄・ユニクロ):1個
皿ビスM4×25/M4×40:1本

【対応板厚】
・M4×25ねじ使用時… 5～18mm
・M4×40ねじ使用時…18～35mm

※棚板には十分強度のあるものをご使用ください。

商品コード	商品名	小箱入数	価格(税抜)	JANコード
99098624	SH-PBH25E ハングブラケット 25止	12	750	4905637986245
99098625	SH-PBH25T ハングブラケット 25通			4905637986252
99098626	SH-PBH32E ハングブラケット 32止		860	4905637986269
99098627	SH-PBH32T ハングブラケット 32通			4905637986276